INSTRUKCJA MONTAŻU BATERII WANNOWEJ 3-OTWOROWEJ Z WYCIĄGANĄ WYLEWKĄ BLUE WATER

(data ostatniej modyfikacji 01.01.2012)

Dotyczy modelu: LIW-BWW.080C

1. SPRAWDZENIE KOMPLETNOŚCI BATERII:

Nr.	Nazwa elementu	Ilość
1	Korpus mieszacza	1
2	Rozeta dekoracyjna mieszacza	1
3	Uszczelka gumowa rozety mieszacza	1
4	Podkładka gumowa	1
5	Podkładka metalowa	1
6	Nakrętka dociskowa	1
7	Wężyki podłączeniowe	2
8	Wężyk łączący mieszacz z mechanizmem przełącznika	1
9	Korpus wylewki wannowej	1
10	Uchwyt przełącznika	1
11	Wkręt ampulowy	1
12	Wkręt ampulowy	1
13	Rozeta dekoracyjna wylewki	1
14	Nakręcany element instalacyjny z oringami	1
15	Uszczelka gumowa elementu (14)	1
16	Mechanizm przełacznika	1
17	Wężyk (najdłuższy)	1
18	Wąż prysznicowy	1
19	Nakrętka dociskowa	1
20	Podkładka metalowa	1
21	Podkładka gumowa	1
22	Uszczelka gumowa	1
23	Rozeta dekoracyjna	1
24	Korpus uchwytu słuchawki prysznicowej	1
25	Słuchawka prysznicowa	1
26	Kluczyk ampulowy	1

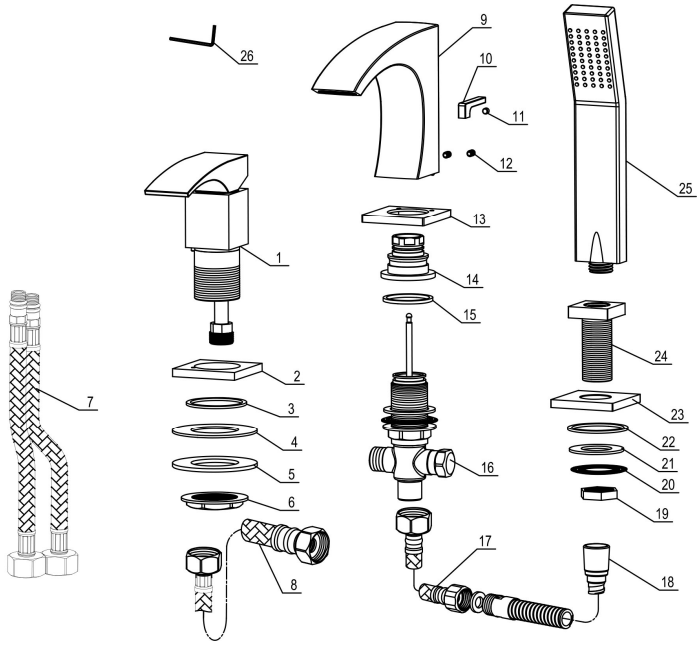

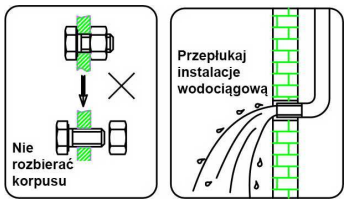

2. UWAGA !

- Przed przystąpieniem do montażu baterii należy się upewnić w prawidłowości podłączeń rur zasilających w gorącą i zimną wodę.
Jeżeli znajdujesz się przed baterią, wyjście gorącej wody powinno znajdować się z lewej strony, a zimnej z prawej strony.
- Upewnij się, że zasilająca instalacja wodociągowa jest zaopatrzona w filtry siatkowe, tak aby do głowicy baterii nie przedostawały się zanieczyszczenia takie jak: piasek, rdza, kamień kotłowy lub inne.
- Przepłukać instalację wodociągową.

3. INSTRUKCJA MONTAŻU BATERII:

Przed instalacją upewnij się, że: grubość wanny i otwory są odpowiednie.

W wannie należy wykonać 3 otwory:
Ø 42-44 mm dla mieszacza wody gorącej i zimnej
Ø 33-35 mm dla wylewki wannowej
Ø 28-30 mm dla elementu trzymającego wylewkę prysznicową

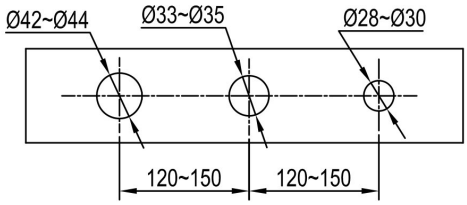

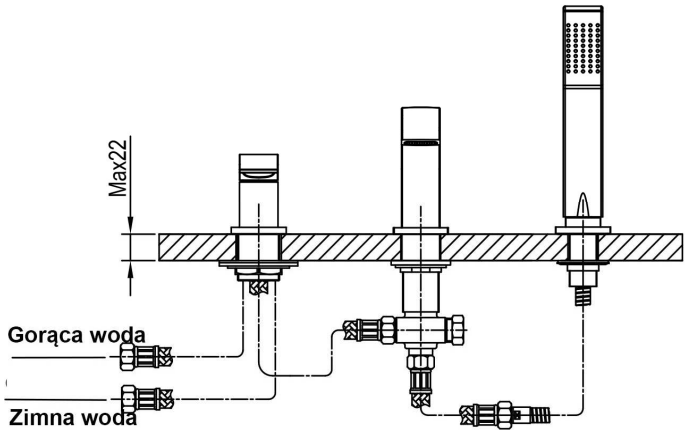

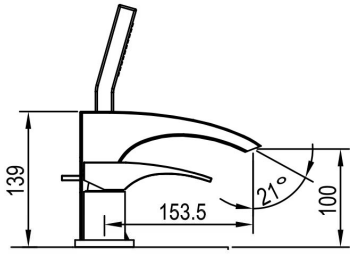

Ważne: Należy zwrócić uwagę żeby odstępy między otworami nie były zbyt duże, aby długość wężyków pozwoliła połączyć poszczególne elementy baterii (wylewkę wannową z mieszaczem i wylewką prysznicową).

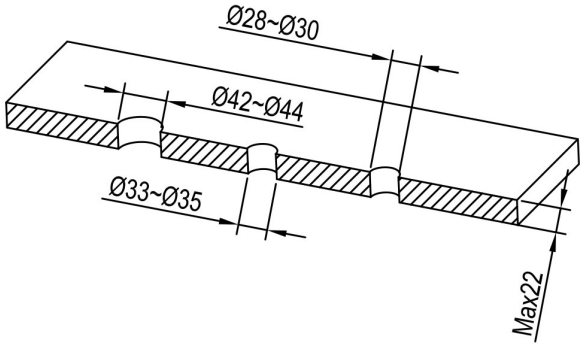

INSTALACJA WYLEWKI WANNOWEJ:

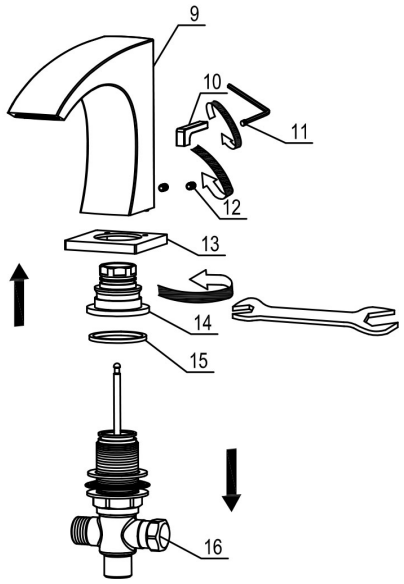

- Za pomocą klucza ampulowego (26) wykręć z korpusu wylewki (9) wkręt ampulowy (11) i wyjmij uchwyt przełącznika (10). Wykręć także wkręty ampulowe (12).

- Z korpusu wylewki (9) wyjmi wkręcony element (14) i (16).
- Wykręć element (14) z gwintu.

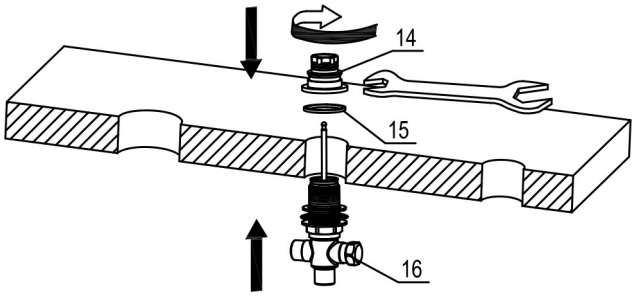

- Nad otworem wanny połóż element (14) wraz z podkładką gumową (15), a od dołu wanny przykręć element (16).

- Na elemencie (16) musi być nakręcona nakrętka dociskowa z wkrętami oraz podkładka metalowa i gumowa.

- Dokręć element (14) przy użyciu klucza płaskiego.

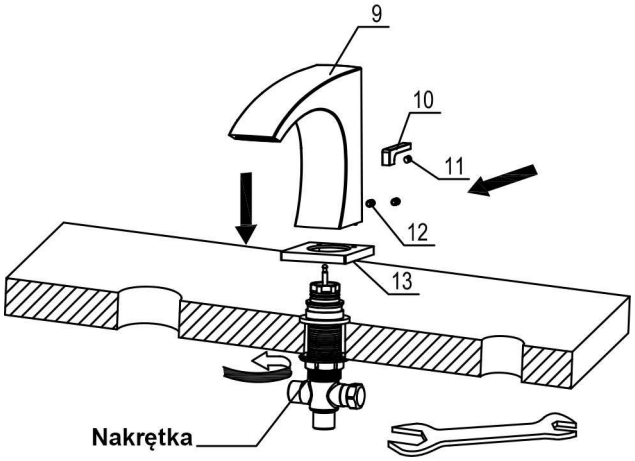

- Od spodu wanny dokręć nakrętkę dociskową i przykręć wkręty, które są w nakrętce dociskowej.

- Połóż rozetę dekoracyjną wylewki (13) i połóż na niej wylewką (9).

- Kluczykiem ampulowym (26) wkręć wkręty ampulowe (12), co spowoduje unieruchomienie wylewki.

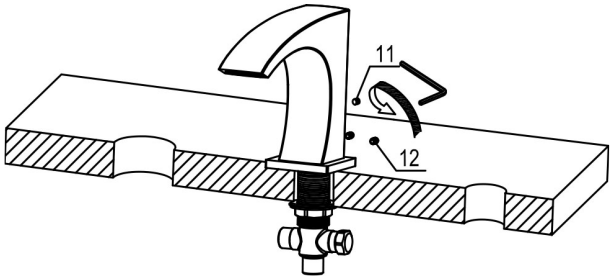

- Następnie przykręć uchwyt przełącznika (10) wkrętem ampulowym (11).

INSTALACJA ELEMENTU TRZYMAJĄCEGO WYLEWKĘ PRYSZNICOWĄ:

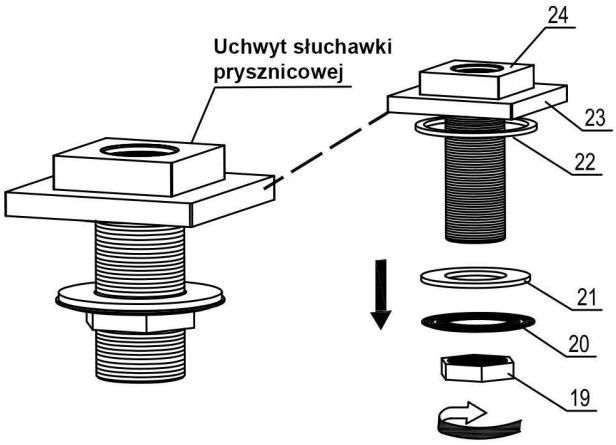

- Wykręć nakrętkę dociskową (19), zdejmij podkładkę metalową (20) i podkładkę gumową (21).

- Na korpus (24) załóż rozetę dekoracyjną (23) i włóż uszczelkę gumową (22) w rozetę.

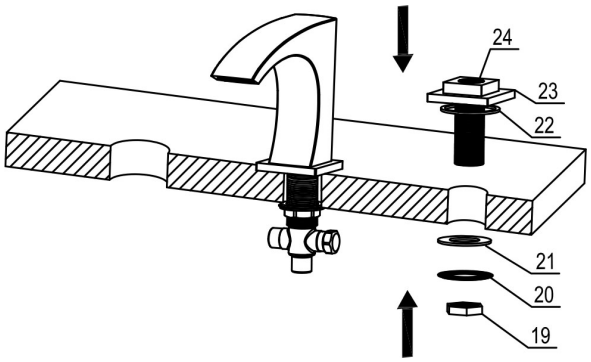

- W otwór wanny włóż gwint korpusu uchwytu (24).

- Załóż podkładkę gumową (21) oraz podkładkę metalową (20).

- Wkręć nakrętkę dociskową (19).

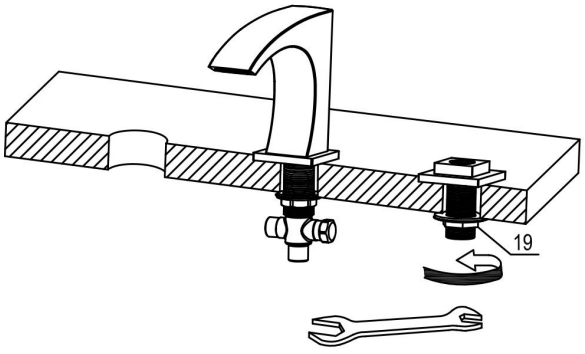

- Za pomocą klucza płaskiego dokręć nakrętkę dociskową (19).

INSTALACJA MIESZACZA:

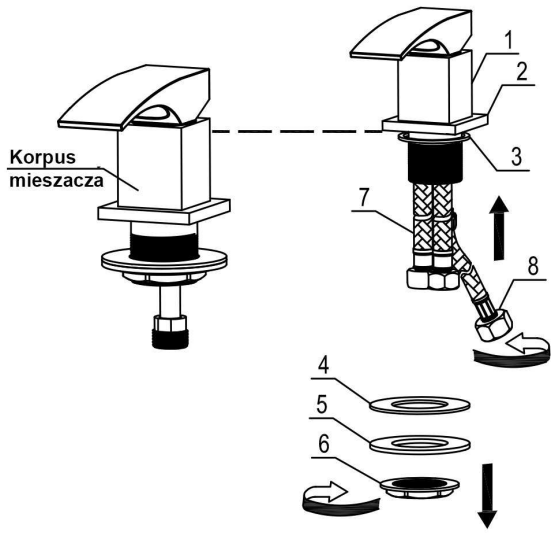

- Odkręć nakrętkę dociskową (6) z korpusu mieszacza (1).

- Wkręć wężyki podłączeniowe do korpusu mieszacza (1).

- W wystającą rurkę z gwintem wkręć wężyk (8) pamiętając o uszczelce wężyka.

- Załóż na korpus mieszacza (1) rozetę (2) wraz z uszczelką (3).

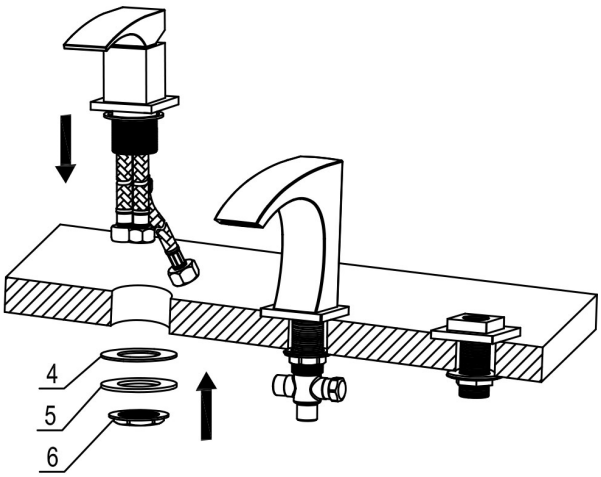

- Tak przygotowany korpus mieszacza włóż w otwór w wannie.

- Nałóż podkładkę gumową (4) oraz podkładkę metalową (5) i przykręć nakrętkę dociskową (6).

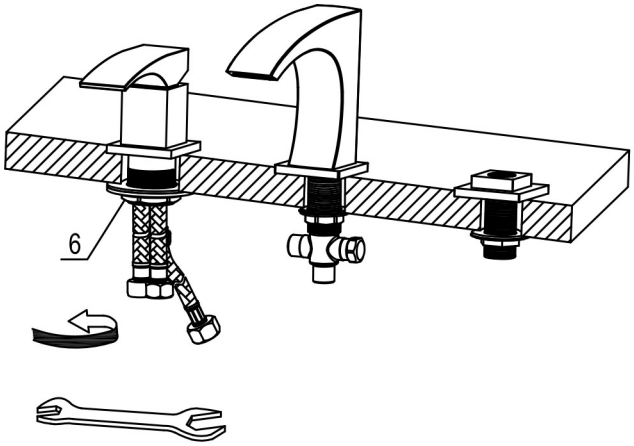

- Za pomocą klucza płaskiego dokręć nakrętkę dociskową (6).

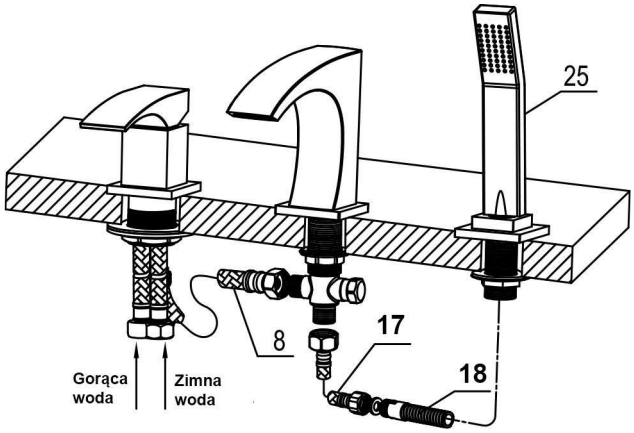

- Przykręć wężyk (8) do korpusu (9) pamiętając o uszczelce wężyka.

- Następnie przykręć wężyk (17) do dolnego gwintu elementu (16).

- Drugi koniec wężyka (17) połączyć z końcówką, wcześniej włożonego do otworu korpusu uchwytu (24) węża prysznicowego (18).

- Słuchawkę prysznicową (25) można przykręcić dopiero po przepłukaniu wodą baterii.

4. INSTALACJA KONCOWA:

Zwrócić uwagę aby wężyki nie były załamane i były w nich uszczelki.
Sprawdzić prawidłowość połączenia wszystkich elementów, a w przypadku wykrycia nieszczelności dokręcić złączki, aż do uzyskania szczelnego połączenia.

Bateria powinna być zamontowana w sposób umożliwiający swobodny dostęp do wszystkich elementów montażowych.

Ciśnienie robocze wody: do 6 atmosfer – przy wyższym ciśnieniu zastosować reduktor ciśnienia.
Temperatura wody: 4°C - 90°C.

UWAGA! Niniejsza instrukcja jest tylko informacyjna, montażu baterii musi dokonać osoba wykwalifikowana.
Zastrzegamy sobie prawo do zmian technicznych.
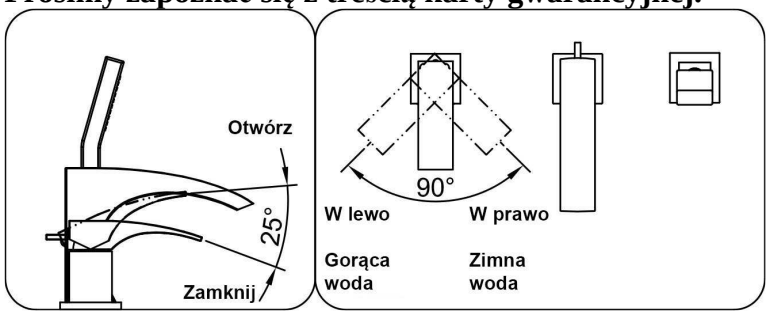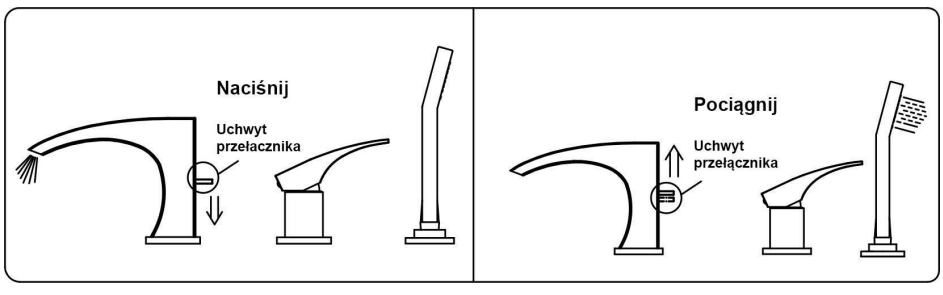
Prosimy zapoznać się z treścią karty gwarancyjnej.