# INSTRUKCJA MONTAŻU BATERII PODTYNKOWEJ UMYWALKOWEJ BLUE WATER

**(data ostatniej modyfikacji 01.01.2012)**

## Dotyczy modelu: TOR-BPU.110C

### 1. SPRAWDZENIE KOMPLETNOŚCI BATERII:

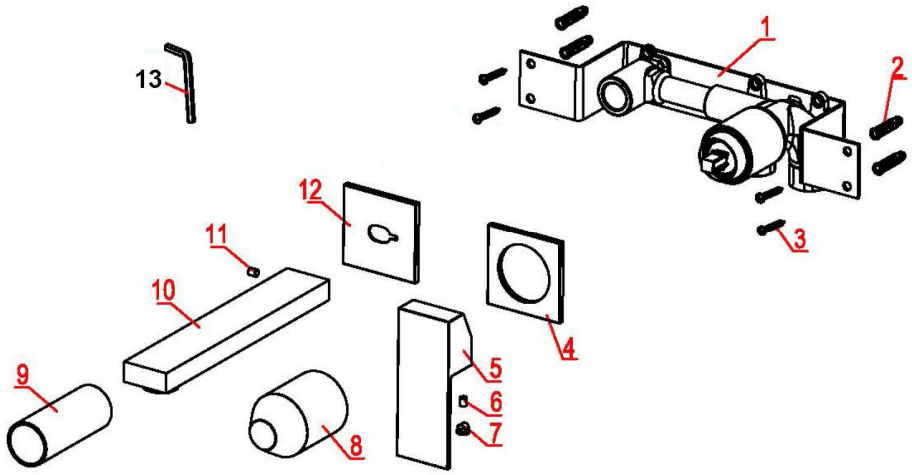


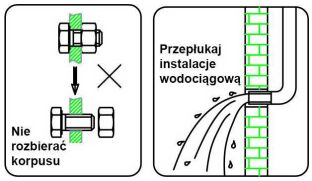


| Nr. | Nazwa elementu | Ilość |
|---|---|---|
| 1 | Korpus baterii | 1 |
| 2 | Kołek rozporowy | 4 |
| 3 | Wkręt | 4 |
| 4 | Rozeta dekoracyjna mieszacza | 1 |
| 5 | Rączka mieszacza | 1 |
| 6 | Wkręt ampulowy | 1 |
| 7 | Zaślepka dekoracyjna | 1 |
| 8 | Nakładka plastikowa zabezpieczająca | 1 |
| 9 | Tuleja plastikowa zabezpieczająca | 1 |
| 10 | Wylewka | 1 |
| 11 | Wkręt ampulowy | 1 |
| 12 | Rozeta wylewki | 1 |
| 13 | Kluczyk ampulowy | 1 |

### 2. UWAGA !

- Przed przystąpieniem do montażu baterii należy się upewnić w prawidłowości podłączeń rur zasilających w gorącą i zimną wodę.
Jeżeli znajdujesz się przed baterią, wyjście gorącej wody powinno znajdować się z lewej strony, a zimnej z prawej strony.
- Upewnij się, że zasilająca instalacja wodociągowa jest zaopatrzona w filtry siatkowe, tak aby do głowicy baterii nie przedostawały się zanieczyszczenia takie jak: piasek, rdza, kamień kotłowy lub inne.

## 3. INSTRUKCJA MONTAŻU BATERII:

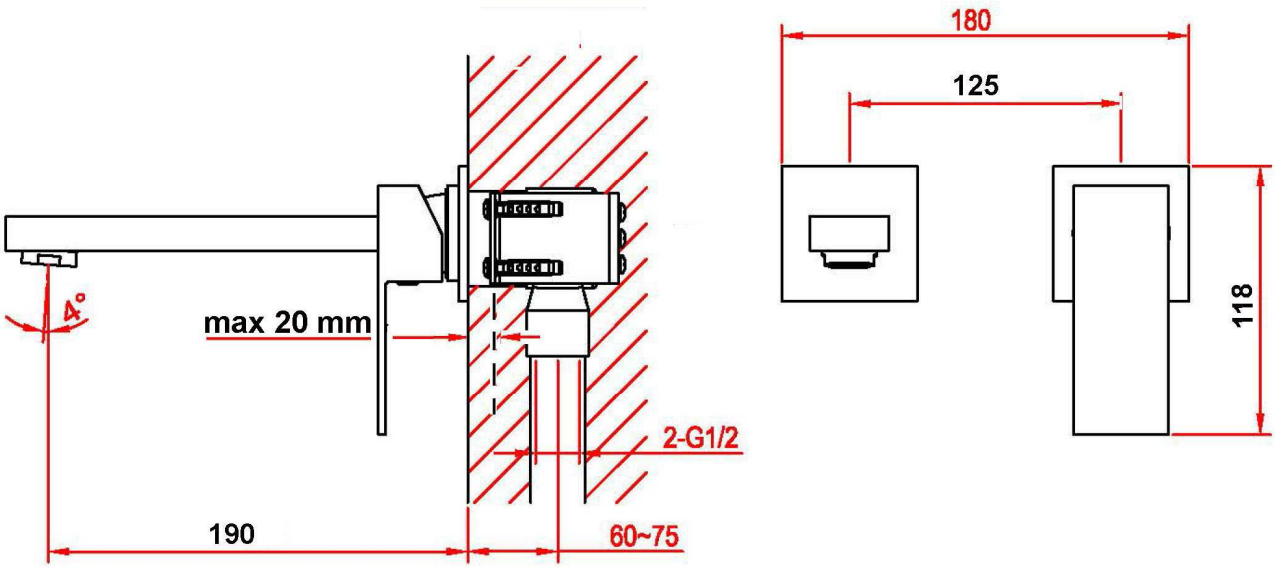


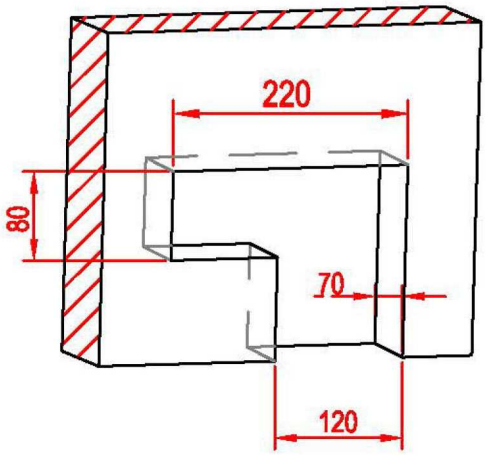


- Przygotować otwór w ścianie zgodnie z podanymi wymiarami.

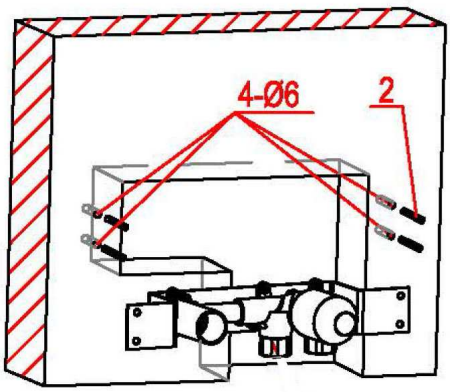


- Wyznaczyć pozycję korpusu (1) baterii i zaznaczyć miejsce na otwory mocujące korpusu (1) do ściany. -
- Wywiercić cztery otwory ø 6mm i wbić kołki rozporowe (2).

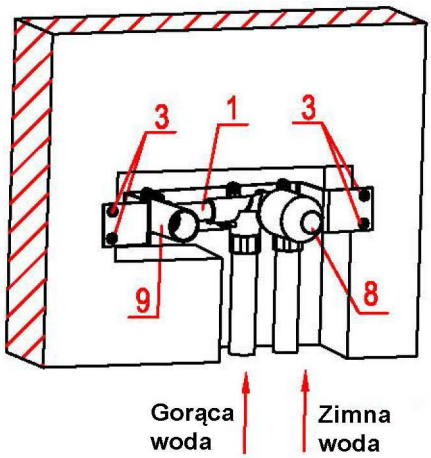


- Przykręć korpus (1) do ściany  za pomocą wkrętów (3).
- Podłącz rurki zasilające gorącą i zimną wodę.
- Zaślep korkiem wypływ wody z korpusu – miejsca wylewki (nie ma go w komplecie z baterią ).
- Dokonaj testu szczelności korpusu, otwierając dopływ wody z instalacji i otwierając przepływ wody przez głowicę korpusu (1).
- Po sprawdzeniu  szczelności baterii, wykręć korek z miejsca wylewki.

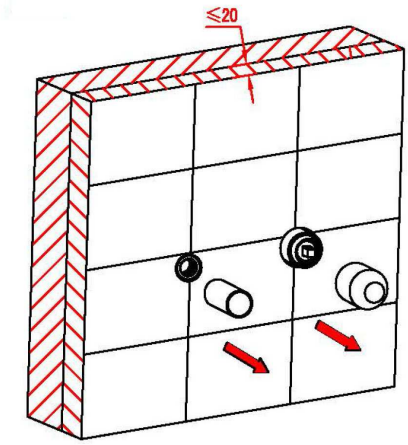


- Załóż odpowiednio nakładkę plastikowa (8) i tuleję plastikową (9).
- Można już przykleić kafelki pamiętając, że maksymalna grubość kafelków z klejem nie może przekraczać 20 mm.
- Pamiętaj żeby kleić kafelki tak, aby po wyschnięciu kleju można było zdjąć plastikowe elementy zabezpieczające  (8) i (9) .

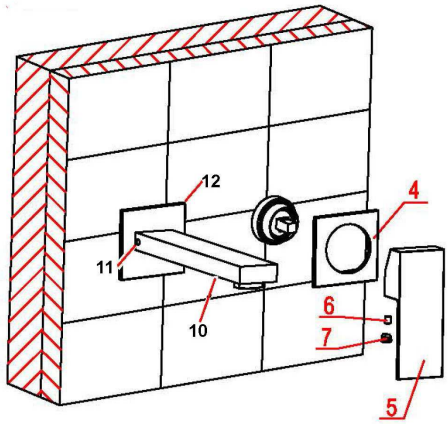


- Na gwint wylewki (10) nawiń konopie lub taśmę teflonową, poluzuj wkręt (11) i odciągnij rozetę (12) w kierunku perlatora.
- Przykręć wylewkę do korpusu baterii (1), dociągnij rozetę (12) do ściany i dokręć wkręt (11).
- Na mieszacz korpusu (1) załóż rozetę (4) i przykręć rączkę mieszacza (5)  za pomocą wkrętu ampulowego (6).
- Załóż zaślepkę (7).

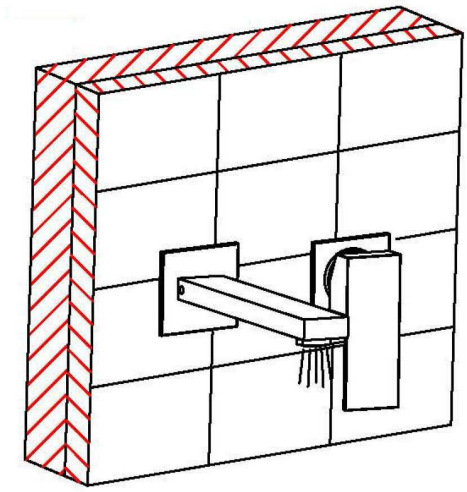

- Zrób końcowy test prawidłowości działania baterii.

Ciśnienie robocze wody: do 6 atmosfer – przy wyższym ciśnieniu zastosować reduktor ciśnienia.
Temperatura wody: 4°C - 90°C.

**UWAGA! Niniejsza instrukcja jest tylko informacyjna, montażu baterii musi dokonać osoba wykwalifikowana.**

Zastrzegamy sobie prawo do zmian technicznych.
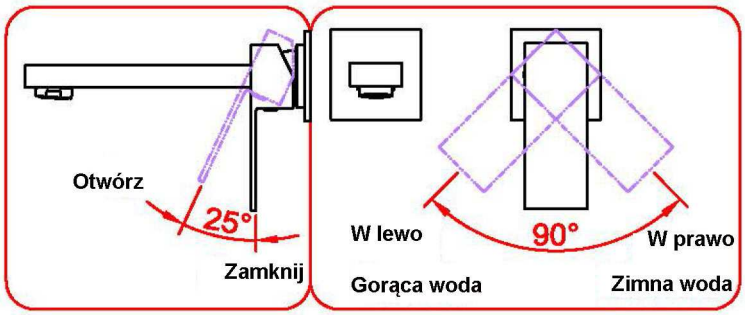
**Prosimy zapoznać się z treścią karty gwarancyjnej.**